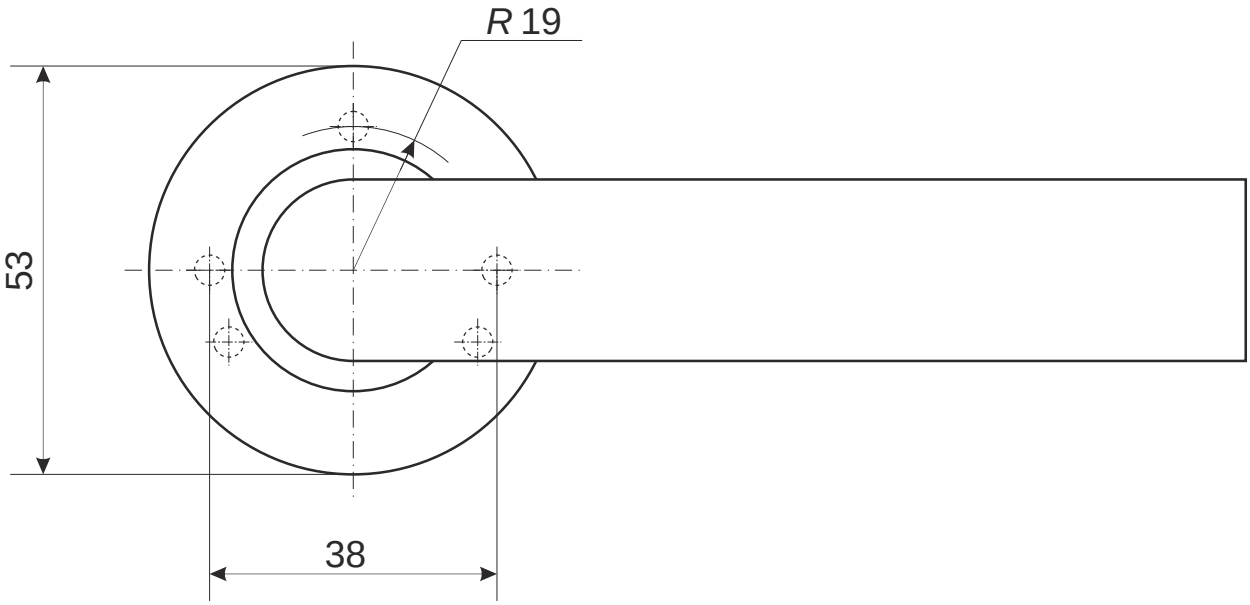

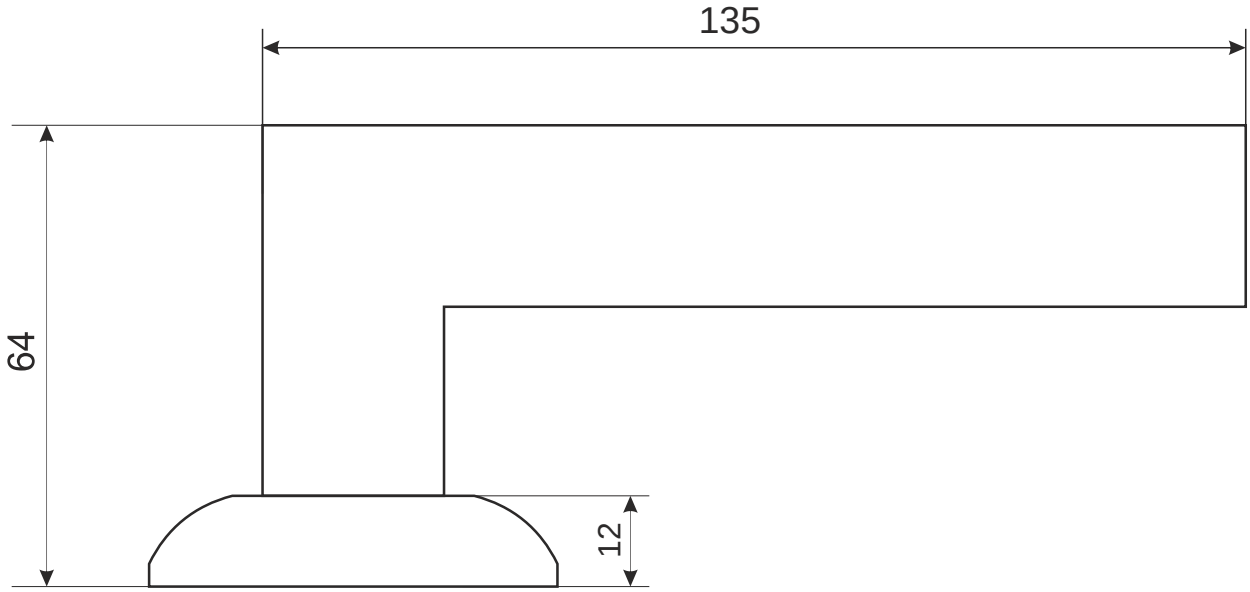

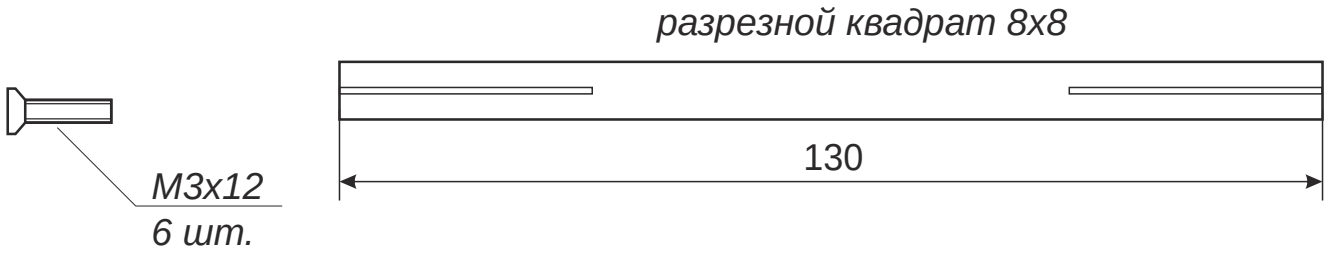

				Ручки раздельные Apecs 0826 (spindle 130)		
					Лист 1	Листов 1